FLUMEN 3.1

FLUMEN 3.1 14W AN7016 26° RGBW PWM NA 1,5M

Cod: **FLM05PCM1G0C00**

Metel: **FLMPBM313**

Sistema di protezione IdroSkud®
- protezione inversione polarità
- protezione dai picchi di tensione
- protezione da infiltrazioni di umidità

Classe di protezione III
Progettato per essere alimentato con un alimentatore a bassissima tensione (SELV)

IP 67
Protetto da immersione temporanea (30 minuti) fino a 1 metro

IP 66
Protetto da ondate, 100 litri al minuto

IK 10
Protetto da un impatto di 20 J

Alte temperature
Progettato per resistere a temperature fino a +50 C

C5 - Molto alto
livello di resistenza alla corrosione ISO 9223

Apparecchio RGBW
Sorgente luminosa che permette di miscelare i colori controllando quattro canali

Garanzia Mizar
5 anni di garanzia

Descrizione tecnica

FLUMEN è una gamma di proiettori adatti agli ambienti esterni (IP66/IP67), con range di temperatura di esercizio: -20°C / +50°C. Per ridurre il peso e garantire resistenza all'usura, il corpo è in alluminio tornito dal pieno. Il corpo in alluminio è protetto da verniciatura epossidica a polveri di poliestere, che garantisca una resistenza alla corrosione pari a 1500 ore in nebbia salina. La sorgente luminosa è costituita da un singolo chip power LED, con versioni da 2W fino a 14W alimentato a 24V in tensione costante. Le versioni RGBW hanno una sorgente multi-chip. L'alto flusso luminoso lo rende ideale per tracciare percorsi pedonali o illuminare facciate e dettagli architettonici grazie all'ottica con lente TIR. La sorgente LED è arretrata per un maggior comfort visivo. I FLUMEN sono dotati di sistema IdroSkud®, per la protezione dei componenti elettronici da picchi di tensione, inversione di polarità e infiltrazioni di acqua. Sono previsti optionals per l'anti-abbagliamento (nido d'ape) e accessori per l'installazione nel terreno (picchetto). Il prodotto deve essere abbinato ad un alimentatore per garantirne il funzionamento. L'alimentatore deve essere ordinato a parte. La quantità di apparecchi che possono essere collegati ad un singolo alimentatore, varia in base al tipo di installazione. Spetta all'installatore verificare la possibile caduta di tensione, valutando la distanza tra prodotto e alimentatore.

MIZAR è un marchio di REER SPA
Via Carcano 32 - 10153 - Torino, Italia
Tel: +39 011 9969833 - Mail: info@mizar.it - www.mizar.it

Dati illuminotecnici

Tipo di sorgente	LED multi-chip
CCT	RGBW (4000K)
CRI	> 80
MacAdam (SDCM)	3
Flusso sorgente (lm)	1142 (R=178 G=252 B=46 W=202)
Flusso apparecchio (lm)	378 (R=59 G=84 B=15 W=67)
Tipo di emissione	Media
Angolo ottica	26°

Rischio fotobiologico	RG0
ULR	0,00%
BUG Rating	B0 U0 G0
CIE Flux Code	96 99 99 100 100
Durata vita LED	L95 B10 50.000h (Ta +25°C)
Efficienza energetica	Questo contiene una sorgente luminosa di classe di efficienza energetica (EU2019/2015): G

Dati meccanici

Larghezza (mm)	102
Lunghezza (mm)	115
Altezza (mm)	142
Peso (Kg)	1.76
Grado IP	IP66 / IP67
Grado IK	IK10
Tipologia di finitura	Primer di fondo protettivo seguito da verniciatura epossidica e in poliestere
Colore finitura	Antracite RAL7016
Materiale corpo	Alluminio anodizzato anticorodal 6082

Materiale viti esterne	Acciaio inox 316L (A4)
Materiale diffussore	Vetro temperato extrachiaro
Spessore diffusore (mm)	10
Classe ISO 9223	C5
Tipologia di ottica	Lente TIR in tecnopolimero
Optional ottico	Nido d'ape
Temp. operativa massima	+50° C
Temp. operativa minima	-20° C

Dati elettrici

Potenza nominale (W)	14
Alimentazione	Tensione costante - 24V
Alimentatore	Remoto
Classe di isolamento	III
Dimmerabilità	Sì (PWM)
Tipologia cavo	FR5FOEM7-AD8 6x0,5 mm²
Lunghezza del cavo	0,4 m

Collegamento elettrico	In parallelo
Protezione Idroskud®	Sì
Protez. inversione polarità	Sì
Protezione picchi tensione	Sì

Fotometria

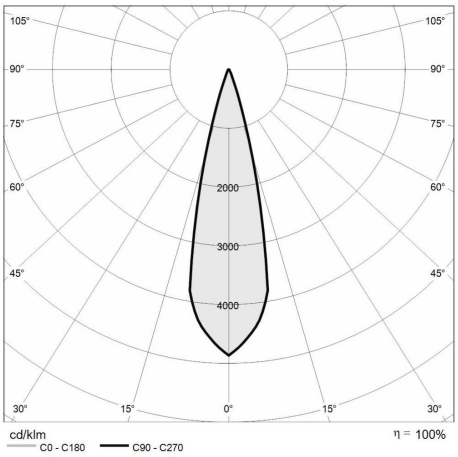

Disegno tecnico

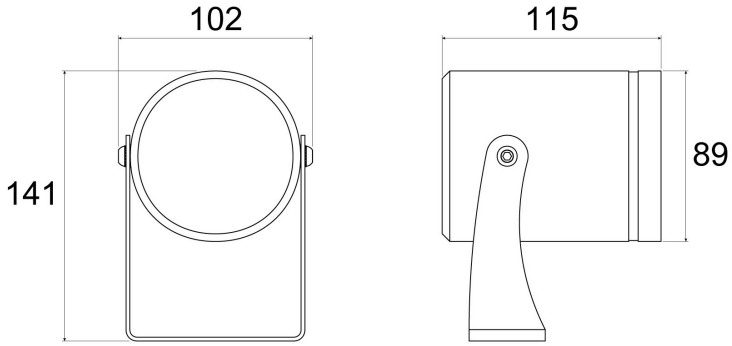

Accessori

PICCHETTO DA TERRENO

Picchetto per proiettorI - taglie grandi

Cod: CEAZZZ017

CENTRALINA RGBW TUYA

Centralina WT5 5-canali RGBW PWM/WiFi Tuya

Cod: MID0023

ALIMENTATORE NON DIMMERABILE

Alimentatore DC 24V 70W 2,9A IP67

Cod: MID0028

ALIMENTATORE NON DIMMERABILE

Alimentatore DC 24V 150W 6,25A IP67

Cod: MID0029

ALIMENTATORE DIMMERABILE

Alimentatore DC 24V 120W 5A IP67 DALI2/PWM

Cod: MID0030

ALIMENTATORE DIMMERABILE

Alimentatore DC 24V 200W 5A IP67 DALI2/PWM

Cod: MID0031

TELECOMANDO RGBW

Telecomando RGBW RT 1zone RF 2.4gHz

Cod: MID1000

PANNELLO TOUCH RGBW

Pannello touch da parete RGBW 4 zone

Cod: MID1001

MIZAR è un marchio di REER SPA
Via Carcano 32 - 10153 - Torino, Italia
Tel: +39 011 9969833 - Mail: info@mizar.it - www.mizar.it

CANNOCCHIALI FLUMEN 3.0

KIT CANNOCCHIALE NERO FLUMEN 3.0

Cod: FLMZZZ004

VISIERE FLUMEN 3.0

KIT VISIERA NERO FLUMEN 3.0

Cod: FLMZZZ005