FLUMEN 3.0

FLUMEN 3.0 7W VE6009 20° 3000K 24V NA 1,5M

Cod: **FLM02DCM1E0C00**

Sistema di protezione IdroSkud®
- protezione inversione polarità
- protezione dai picchi di tensione
- protezione da infiltrazioni di umidità

Classe di protezione III
Progettato per essere alimentato con un alimentatore a bassissima tensione (SELV)

IP 66
Protetto da ondate, 100 litri al minuto

IP 67
Protetto da immersione temporanea (30 minuti) fino a 1 metro

IK 10
Protetto da un impatto di 20 J

Alte temperature
Progettato per resistere a temperature fino a +50 C

C5 - Molto alto
livello di resistenza alla corrosione ISO 9223

Garanzia Mizar
5 anni di garanzia

Descrizione tecnica

Proiettore adatto agli ambienti esterni (IP66/IP67), con range di temperatura di esercizio: -20°C / +50°C. Per ridurre il peso e garantire resistenza all'usura, il corpo è in alluminio. Il corpo in alluminio è protetto da verniciatura epossidica in poliestere che garantisca una resistenza alla corrosione pari a 1500 ore in nebbia salina. La sorgente luminosa è costituita da un singolo chip power LED da 7W fino a 14W alimentato a 24V in tensione costante con driver integrato. L'alto flusso luminoso lo rende ideale per tracciare percorsi pedonali o illuminare facciate e dettagli architettonici grazie all'ottica con lente TIR. La sorgente Led è arretrata per maggior comfort visivo. Indice di resa cromatica CRI > 90. Flumen è dotato di sistema IdroSkud® per la protezione dei componenti elettronici da picchi di tensione, inversione di polarità e infiltrazioni di acqua. Sono previsti optionals per l'anti-abbagliamento (nido d'ape) e accessorio per l'installazione nel terreno (picchetto). Il prodotto deve essere abbinato ad un alimentatore per garantirne il funzionamento. L'alimentatore deve essere ordinato a parte. La quantità di apparecchi che possono essere collegati ad un singolo alimentatore, varia in base al tipo di installazione. Spetta all'installatore verificare la possibile caduta di tensione, valutando la distanza tra prodotto e alimentatore.

MIZAR è un marchio di REER SPA
Via Carcano 32 - 10153 - Torino, Italia
Tel: +39 011 9969833 - Mail: info@mizar.it - www.mizar.it

Dati illuminotecnici

Tipo di sorgente	singolo chip power LED
CCT	3000K
CRI	> 90
MacAdam (SDCM)	2
Flusso sorgente (lm)	445
Flusso apparecchio (lm)	330
Tipo di emissione	Media
Angolo ottica	20°

Rischio fotobiologico	RG0
ULR	0.00%
BUG Rating	B0 U0 G0
CIE Flux Code	87 98 100 100 100
Durata vita LED	L80 B10 50.000h
Efficienza energetica	Questo contiene una sorgente luminosa di classe di efficienza energetica (EU2019/2015): G

Dati meccanici

Larghezza (mm)	102
Lunghezza (mm)	115
Altezza (mm)	142
Peso (g)	1762
Grado IP	IP66 / IP67
Grado IK	IK10
Tipologia di finitura	Primer di fondo protettivo seguito da verniciatura epossidica e in poliestere
Colore finitura	Verde RAL6009

Materiale corpo	Alluminio anodizzato anticorodal 6082
Materiale diffussore	Vetro temperato extrachiaro
Spessore diffusore (mm)	10
Classe ISO 9223	C5
Tipologia di ottica	Lente TIR in tecnopolimero
Optional ottico	Nido d'ape
Temp. operativa massima	+50° C
Temp. operativa minima	-20° C

Dati elettrici

Potenza nominale (W)	7
Alimentazione	Tensione costante - 24V
Alimentatore	Remoto
Classe di isolamento	III
Dimmerabilità	Sì
Tipologia cavo	H05RN - F 2x0,75 mm²
Lunghezza del cavo	1,5 m

Collegamento elettrico	In parallelo
Protezione Idroskud®	Sì
Protez. inversione polarità	Sì
Protezione picchi tensione	Sì

Fotometria

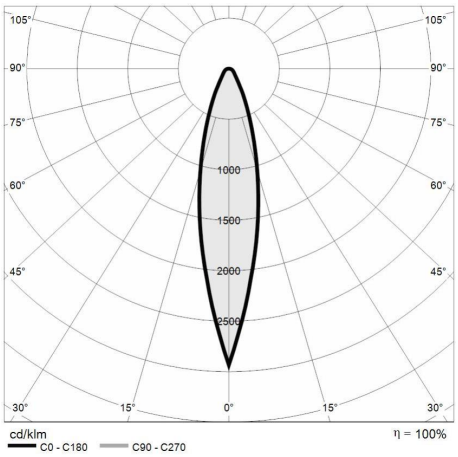

Disegno tecnico

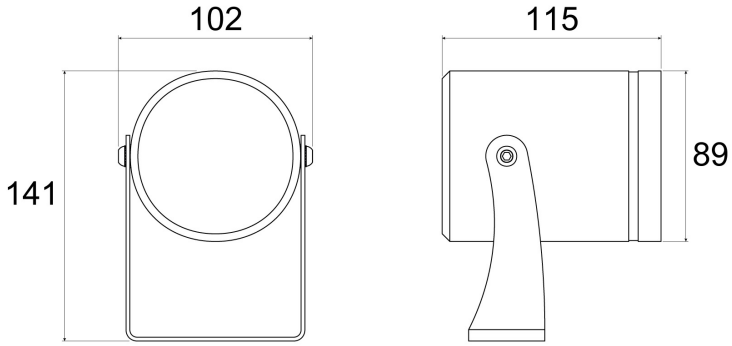

Accessori

PICCHETTO DA TERRENO

Picchetto per proiettorI - taglie grandi

Cod: CEAZZZ017

ALIMENTATORE NON DIMMERABILE

Alimentatore DC 24V 70W 2,9A IP67

Cod: MID0028

ALIMENTATORE NON DIMMERABILE

Alimentatore DC 24V 150W 6,25A IP67

Cod: MID0029

ALIMENTATORE DIMMERABILE

Alimentatore DC 24V 120W 5A IP67
DALI2/PWM

Cod: MID0030

ALIMENTATORE DIMMERABILE

Alimentatore DC 24V 200W 5A IP67
DALI2/PWM

Cod: MID0031

CANNOCCHIALI FLUMEN 3.0

KIT CANNOCCHIALE NERO FLUMEN 3.0

Cod: FLMZZZ004

VISIERE FLUMEN 3.0

KIT VISIERA NERO FLUMEN 3.0

Cod: FLMZZZ005