# VITRUM 2.1

## VITRUM 2.1 3W BIANCO OPAL 4000K 24V 5M

Cod: **VIT02FCD003H00**

**Sistema di protezione IdroSkud®**
- protezione inversione polarità
- protezione dai picchi di tensione
- protezione da infiltrazioni di umidità

**Classe di protezione III**
Progettato per essere alimentato con un alimentatore a bassissima tensione (SELV)

**IP 66**
Protetto da ondate, 100 litri al minuto

**IP 68**
Protetto da immersione continua fino a 3 metri

**IK 10**
Protetto da un impatto di 20 J

**Alte temperature**
Progettato per resistere a temperature fino a +50 C

**Calpestabile**
Apparecchio progettato per resistere ad un carico statico fino a 5 kN

**CX - Estremo**
livello di resistenza alla corrosione ISO 9223

**Garanzia Mizar**
5 anni di garanzia

## Descrizione tecnica

Apparecchio da incasso a filo, calpestabile, adatto agli ambienti esterni e in immersione (IP66/IP68) con range di temperatura di esercizio: -20°C / +50°C. La sua particolarità è di possedere lo schermo in vetro temperato senza ghiera metallica, satinato, con bordo serigrafato in colore nero. Il corpo è in alluminio anticorodal anodizzato nero. La sorgente luminosa è costituita da un singolo chip power Led da 3W alimentato a 24Vdc in tensione costante con driver integrato. Il design essenziale lo rende ideale come corpo illuminante per ambienti eleganti in interno ed esterno, nonché per situazioni ad elevata umidità (spa, cantine). La sorgente è arretrata per un maggior confort visivo. Indice di resa cromatica CRI > 90. Vitrum è dotato di sistema IdroSkud® per la protezione dei componenti elettronici da picchi di tensione, inversione di polarità e infiltrazioni di acqua. Sono previsti accessori per l'installazione (casseforme drenanti, stagna e per cartongesso). Il prodotto deve essere abbinato ad un alimentatore per garantirne il funzionamento. L'alimentatore deve essere ordinato a parte. La quantità di apparecchi che possono essere collegati ad un singolo alimentatore, varia in base al tipo di installazione. Spetta all'installatore verificare la possibile caduta di tensione, valutando la distanza tra prodotto e alimentatore.

MIZAR è un marchio di REER SPA
Via Carcano 32 - 10153 - Torino, Italia
Tel: +39 011 9969833 - Mail: info@mizar.it - www.mizar.it

## Dati illuminotecnici

| | |
|---|---|
| Tipo di sorgente | singolo chip power LED |
| CCT | 4000K |
| CRI | > 90 |
| MacAdam (SDCM) | 2 |
| Flusso sorgente (lm) | 236 |
| Flusso apparecchio (lm) | 101 |
| Tipo di emissione | Diffusa |
| Angolo ottica | 120° |

| | |
|---|---|
| Rischio fotobiologico | RG0 |
| ULR | 100.00% |
| BUG Rating | B0 U3 G0 |
| CIE Flux Code | 0 0 0 0 100 |
| Durata vita LED | L80 B10 50.000h |
| Efficienza energetica | Questo contiene una sorgente luminosa di classe di efficienza energetica (EU2019/2015): F |

## Dati meccanici

| | |
|---|---|
| Diametro (mm) | 60 |
| Altezza (mm) | 87 |
| Peso (g) | 278 |
| Grado IP | IP66 / IP68 |
| Grado IK | IK10 |
| Colore finitura | Serigrafia bianca |
| Materiale corpo | Alluminio anodizzato anticorodal 6082 |
| Materiale diffussore | Vetro temperato extrachiaro satinato |
| Spessore diffusore (mm) | 10 |
| Classe ISO 9223 | CX |

| | |
|---|---|
| Tipologia di ottica | Lente TIR in tecnopolimero |
| Optional ottico | Nessuno |
| Temp. operativa massima | +50° C |
| Temp. operativa minima | -20° C |
| Massimo carico statico (kN) | 5 |
| Calpestabile | Sì |
| Carrabile | No |
| Temp. superficiale massima | +50° C |
| Aree EN 60598-2-13 | A1 / A2 |

## Dati elettrici

| | |
|---|---|
| Potenza nominale (W) | 3 |
| Alimentazione | Tensione costante - 24V |
| Alimentatore | Remoto |
| Classe di isolamento | III |
| Dimmerabilità | Sì |
| Tipologia cavo | H05RN - F 2x0,75 mm² |
| Lunghezza del cavo | 5 m |

| | |
|---|---|
| Collegamento elettrico | In parallelo |
| Protezione Idroskud® | Sì |
| Protez. inversione polarità | Sì |
| Protezione picchi tensione | Sì |

## Fotometria

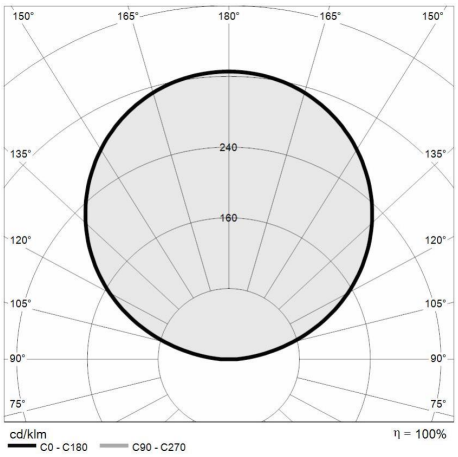


## Disegno tecnico

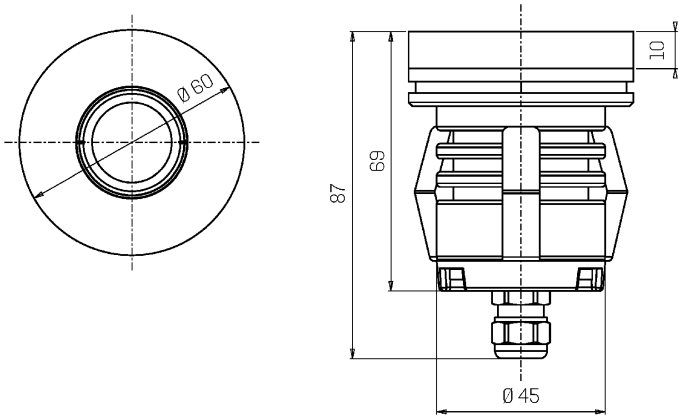


## Accessori

**CONTROCASSA DRENANTE**

Controcassa drenante VITRUM 2

Cod: VITZZZ001

**CONTROCASSA DRENANTE SLIM**

Controcassa drenante slim VITRUM 2

Cod: VITZZZ004

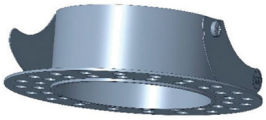

**ANELLO PER CARTONGESSO**

Anello per cartongesso VITRUM 2

Cod: VITZZZ007

**KIT ESTRAZIONE**

Ventosa per VITRUM 2

Cod: VITZZZ010

**ALIMENTATORE NON DIMMERABILE**

Alimentatore DC 24V 14,4W IP67 ON/OFF

Cod: MID0019

**ALIMENTATORE NON DIMMERABILE**

Alimentatore DC 24V 36W IP67 ON/OFF

Cod: MID0020

**ALIMENTATORE DIMMERABILE**

Alimentatore 220/240 50/60Hz 24V 24W IP67 DALI

Cod: MID0021

MIZAR è un marchio di REER SPA
Via Carcano 32 - 10153 - Torino, Italia
Tel: +39 011 9969833 - Mail: info@mizar.it - www.mizar.it