QUANTUM SOFFITTO 1.0

QUANTUM SOFFITTO 1.0 3W PRIMER 25° 2700K 220V

Cod: **QUA05CCM0PRZ00**

Classe di protezione II
Prodotto in doppio isolamento elettrico

IP 65
Protetto da getti d'acqua

IK 06
Protetto da un impatto di 1 J

Alte temperature
Progettato per resistere a temperature fino a +50 C

C5 - Molto alto
livello di resistenza alla corrosione ISO 9223

Finitura personalizzabile
Il prodotto può essere verniciato dall'utente finale

Garanzia Mizar
5 anni di garanzia

Descrizione tecnica

Apparecchio per montaggio a soffitto, adatto agli ambienti esterni (IP65), con ampio range di temperatura di esercizio: -20°C / +50°C. Il corpo è in alluminio pressofuso protetto da verniciatura epossidica in poliestere che garantisca una resistenza alla corrosione pari a 1500 ore in nebbia salina. La sorgente luminosa è costituita da un singolo chip Power Led da 3W alimentato a 220Vac (alimentatore integrato). Il flusso luminoso e il design distintivo lo rendono ideale per illuminare terrazze o camminamenti sotto portici. Indice di resa cromatica CRI > 90. È previsto optional per l'anti-abbagliamento (nido d'ape).

MIZAR è un marchio di REER SPA
Via Carcano 32 - 10153 - Torino, Italia
Tel: +39 011 9969833 - Mail: info@mizar.it - www.mizar.it

Dati illuminotecnici

Tipo di sorgente	singolo chip power LED
CCT	2700K
CRI	> 90
MacAdam (SDCM)	3
Flusso sorgente (lm)	236
Flusso apparecchio (lm)	145
Tipo di emissione	Media
Angolo ottica	25°

Rischio fotobiologico	RG0
ULR	0.00%
BUG Rating	B0 U1 G0
CIE Flux Code	96 98 99 100 100
Durata vita LED	L80 B10 50.000h
Efficienza energetica	Questo contiene una sorgente luminosa di classe di efficienza energetica (EU2019/2015): F

Dati meccanici

Diametro (mm)	54
Altezza (mm)	116
Peso (g)	325
Grado IP	IP65
Grado IK	IK06
Tipologia di finitura	Primer di fondo protettivo verniciabile
Colore finitura	Primer verniciabile
Materiale corpo	Alluminio pressofuso EN AB46100

Materiale diffussore	Vetro temperato extrachiaro
Spessore diffusore (mm)	5
Classe ISO 9223	C5
Tipologia di ottica	Lente TIR in tecnopolimero
Optional ottico	Nessuno
Temp. operativa massima	+50° C
Temp. operativa minima	-20° C

Dati elettrici

Potenza nominale (W)	3
Alimentazione	220V AC 50/60 Hz
Alimentatore	Integrato
Classe di isolamento	II
Dimmerabilità	No

Tipologia connettore	Morsettiera Classe II
Lunghezza del cavo	Non pre-cablato

Fotometria

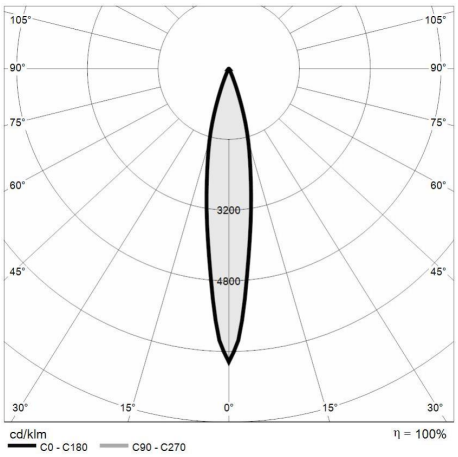
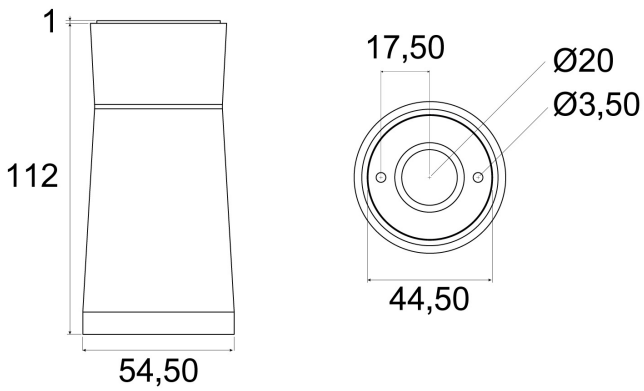
Disegno tecnico