LINEO 2.2

LINEO 2.2 1510mm 36W OPAL RGBW 24V PWM 0,4M

Cod: **LNE02PBK000A00**

Sistema di protezione IdroSkud®
- protezione inversione polarità
- protezione dai picchi di tensione
- protezione da infiltrazioni di umidità

Classe di protezione III
Progettato per essere alimentato con un alimentatore a bassissima tensione (SELV)

IP 66
Protetto da ondate, 100 litri al minuto

IP 67
Protetto da immersione temporanea (30 minuti) fino a 1 metro

IK 10
Protetto da un impatto di 20 J

Alte temperature
Progettato per resistere a temperature fino a +50 C

Carrabile
Apparecchio progettato per resistere ad un carico statico fino a 20 kN

CX - Estremo
livello di resistenza alla corrosione ISO 9223

Apparecchio RGBW
Sorgente luminosa che permette di miscelare i colori controllando quattro canali

Garanzia Mizar
5 anni di garanzia

Descrizione tecnica

Apparecchio lineare da incasso, carrabile, adatto agli ambienti esterni (IP66/IP67), con range di temperatura di esercizio: -20°C / +50°C. Il corpo è in PMMA, trasparente e opale su lato superiore; le testate in acciaio inox 316L. La sorgente luminosa è costituita da Chip Led SMD3014 (4000K) e Led SMD3528 (RGB), alimentato a 24V con driver integrato. Il flusso luminoso lo rende ideale per tracciare percorsi pedonali e carrabili, o creare tagli luminosi su pavimenti, pareti e soffitti, con effetti di luce cangiante. Indice di resa cromatica CRI > 80. Lineo è dotato di sistema IdroSkud® per la protezione dei componenti elettronici da picchi di tensione, inversione di polarità e infiltrazioni di acqua. Sono previsti accessori per l'installazione (cassaforma da terra e per cartongesso; prolunghe per cavo fino a 15 m). Il prodotto deve essere abbinato ad un alimentatore per garantirne il funzionamento. L'alimentatore deve essere ordinato a parte. La quantità di apparecchi che possono essere collegati ad un singolo alimentatore, varia in base al tipo di installazione. Spetta all'installatore verificare la possibile caduta di tensione, valutando la distanza tra prodotto e

alimentatore.

Dati illuminotecnici

Tipo di sorgente	chip SMD 3014 + chip SMD 3528
CCT	RGBW (4000K)
CRI	> 80
MacAdam (SDCM)	3
Flusso sorgente (lm)	2814
Flusso apparecchio (lm)	591
Tipo di emissione	Diffusa
Angolo ottica	120°

Rischio fotobiologico	RG0
ULR	100.00%
BUG Rating	B0 U3 G0
CIE Flux Code	0 0 0 0 100
Durata vita LED	L80 B10 50.000h
Efficienza energetica	Questo contiene una sorgente luminosa di classe di efficienza energetica (EU2019/2015): E

Dati meccanici

Larghezza (mm)	27
Lunghezza (mm)	1510
Altezza (mm)	49
Peso (g)	1320
Grado IP	IP66 / IP67
Grado IK	IK10
Colore finitura	Bianco opale
Materiale ghiera	Acciaio inox 316L
Materiale corpo	PMMA trasparente
Materiale viti esterne	Acciaio inox 316L (A4)

Materiale diffussore	PMMA opale
Classe ISO 9223	CX
Optional ottico	Nessuno
Temp. operativa massima	+50° C
Temp. operativa minima	-20° C
Massimo carico statico (kN)	20
Calpestabile	Sì
Carrabile	Sì
Temp. superficiale massima	+50° C
Aree EN 60598-2-13	A1 / A2 / A3 / A4

Dati elettrici

Potenza nominale (W)	36
Alimentazione	Tensione costante - 24V
Alimentatore	Remoto
Classe di isolamento	III
Dimmerabilità	Sì
Tipologia connettore	M12 - 5 poli IP67
Lunghezza del cavo	0,4 m

Collegamento elettrico	In parallelo
Protezione Idroskud®	Sì
Protez. inversione polarità	Sì
Protezione picchi tensione	Sì

Fotometria

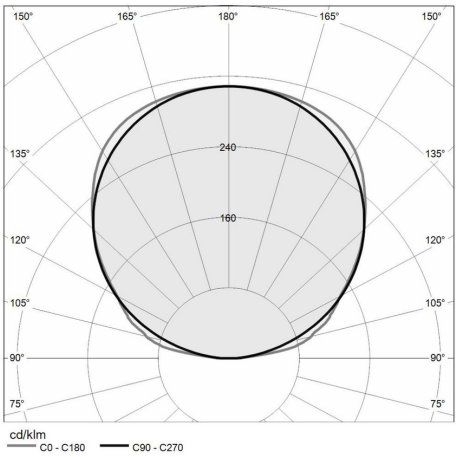

Disegno tecnico

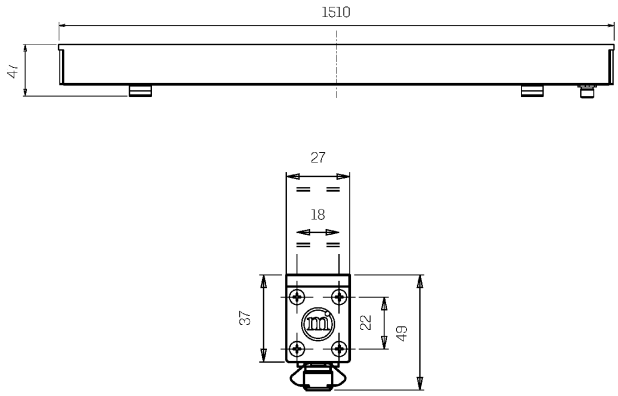

Accessori

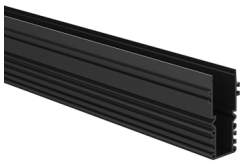

CONTROCASSA TERRA 1511 MM

Controcassa LINEO in PC da terra 1511mm

Cod: LNEZZZ002

CONTROCASSA CARTONGESSO 1511 MM

Controcassa LINEO in PC da cartongesso 1511mm

Cod: LNEZZZ005

PROLUNGA 0,5 M

Prolunga 5poli 0,5m PVC nero M12 per LINEO

Cod: LNEZZZ012

PROLUNGA 1 M

Prolunga 5poli 1,0m PVC nero M12 per LINEO

Cod: LNEZZZ013

PROLUNGA 1,5 M

Prolunga 5poli 1,5m PVC nero M12 per LINEO

Cod: LNEZZZ014

PROLUNGA 5 M

Prolunga 5poli 5,0m PVC nero M12 per LINEO

Cod: LNEZZZ015

PROLUNGA 10 M

Prolunga 5poli 10m PVC nero M12 per LINEO

Cod: LNEZZZ016

PROLUNGA 15 M

Prolunga 5poli 15m PVC nero M12 per LINEO

Cod: LNEZZZ017

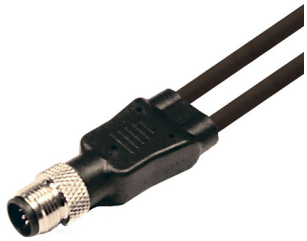

SPLITTER 2 VIE

Splitter 2 vie 5poli M-F/F PVC nero 5x0.34 per LINEO

Cod: LNEZZZ019

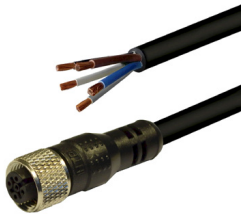

CAVO ALIMENTAZIONE

Cavo alimentazione 5 poli-M12 femmina 1,5m

Cod: LNEZZZ021

KIT TESTATE

Kit testate per controcassa terra LINEO

Cod: LNEZZZ022

KIT TESTATE CARTONGESSO

Kit testate per controcassa cartongesso LINEO

Cod: LNEZZZ023

KIT FISSAGGIO CONTROCASSE

Kit staffe per fissaggio controcassa LINEO

Cod: LNEZZZ024

KIT ACCOPPIAMENTO CONTROCASSE

Kit staffe per accoppiamento controcassa LINEO

Cod: LNEZZZ025

KIT ESTRAZIONE

Kit estrazione da controcassa per LINEO

Cod: LNEZZZ026

CENTRALINA RGBW

Centralina WT5 5-canali RGBW PWM/WiFi

Cod: MID0023

ALIMENTATORE NON DIMMERABILE

Alimentatore DC 24V 70W 2,9A IP67

Cod: MID0028

TELECOMANDO RGBW

Telecomando RGBW RT 1zone RF 2.4gHz

Cod: MID1000

PANNELLO TOUCH RGBW

Pannello touch da parete RGBW 4 zone

Cod: MID1001

ALIMENTATORE NON DIMMERABILE

Alimentatore DC 24V 150W 6,25A IP67

Cod: MID0029

ALIMENTATORE DIMMERABILE

Alimentatore DC 24V 120W 5A IP67
DALI2/PWM

Cod: MID0030

MIZAR è un marchio di REER SPA
Via Carcano 32 - 10153 - Torino, Italia
Tel: +39 011 9969833 - Mail: info@mizar.it - www.mizar.it

ALIMENTATORE DIMMERABILE

Alimentatore DC 24V 200W 5A IP67
DALI2/PWM

Cod: MID0031