OCEANO 3.3 CARRABILE

OCEANO 3.3 3W AL-AL ELL 2700K 24V NA 0,4M

Cod: **CEA07CCE100A00**

Sistema di protezione IdroSkud®
- protezione inversione polarità
- protezione dai picchi di tensione
- protezione da infiltrazioni di umidità

Classe di protezione III
Progettato per essere alimentato con un alimentatore a bassissima tensione (SELV)

IP 66
Protetto da ondate, 100 litri al minuto

IP 68 fino a 10m
Protetto da immersione continua fino a 10 metri

IK 10
Protetto da un impatto di 20 J

Alte temperature
Progettato per resistere a temperature fino a +50 C

Carrabile
Apparecchio progettato per resistere ad un carico statico fino a 20 kN

C5 - Molto alto
livello di resistenza alla corrosione ISO 9223

Garanzia Mizar
5 anni di garanzia

Descrizione tecnica

Apparecchio da incasso a terra, carrabile, adatto agli ambienti esterni e in immersione fino a 10 m (IP66/IP68), con range di temperatura di esercizio: -20°C / +50°C. Per offrire la massima versatilità di applicazione il corpo può essere in alluminio o acciaio; la ghiera, in alluminio o acciaio. La sorgente luminosa è costituita da un singolo chip power Led da 3W alimentato a 24V in tensione costante con driver integrato. Il flusso luminoso lo rende ideale per tracciare percorsi pedonali o illuminare particolari architettonici. La sorgente è arretrata per un maggior comfort visivo. Indice di resa cromatica CRI > 90. Oceano è dotato di sistema IdroSkud® per la protezione dei componenti elettronici da picchi di tensione, inversione di polarità e infiltrazioni di acqua. Sono previsti optionals per l'anti-abbagliamento (nido d'ape e frangiluce) e accessori per l'installazione (cassaforma carrabile). Il prodotto deve essere abbinato ad un alimentatore per garantirne il funzionamento. L'alimentatore deve essere ordinato a parte. La quantità di apparecchi che possono essere collegati ad un singolo alimentatore, varia in base al tipo di installazione. Spetta all'installatore verificare la possibile caduta di tensione, valutando la distanza tra prodotto e alimentatore.

MIZAR è un marchio di REER SPA
Via Carcano 32 - 10153 - Torino, Italia
Tel: +39 011 9969833 - Mail: info@mizar.it - www.mizar.it

Dati illuminotecnici

Tipo di sorgente	singolo chip power LED
CCT	2700K
CRI	> 90
MacAdam (SDCM)	2
Flusso sorgente (lm)	236
Flusso apparecchio (lm)	143
Tipo di emissione	Ellittica
Angolo ottica	10°x45°

Rischio fotobiologico	RG0
ULR	100.00%
BUG Rating	B0 U3 G0
CIE Flux Code	0 0 0 0 100
Durata vita LED	L80 B10 50.000h
Efficienza energetica	Questo contiene una sorgente luminosa di classe di efficienza energetica (EU2019/2015): F

Dati meccanici

Larghezza (mm)	90
Lunghezza (mm)	90
Altezza (mm)	93
Peso (g)	311
Grado IP	IP66 / IP68 10m
Grado IK	IK10
Forma	Quadrata
Colore finitura	Alluminio / Alluminio
Materiale ghiera	Alluminio anodizzato 20u anticorodal 6082
Materiale corpo	Alluminio anodizzato 20u anticorodal 6082
Materiale viti esterne	Acciaio inox 316L (A4)
Materiale diffussore	Vetro temperato extrachiaro

Spessore diffusore (mm)	8
Classe ISO 9223	C5
Tipologia di ottica	Lente TIR in tecnopolimero
Optional ottico	Nido d'ape
Temp. operativa massima	+50° C
Temp. operativa minima	-20° C
Massimo carico statico (kN)	20
Calpestabile	Sì
Carrabile	Sì
Temp. superficiale massima	+50° C
Aree EN 60598-2-13	A1 / A2 / A3 / A4

Dati elettrici

Potenza nominale (W)	3
Alimentazione	Tensione costante - 24V
Alimentatore	Remoto
Classe di isolamento	III
Dimmerabilità	Sì
Tipologia cavo	H05RN - F 2x0,75 mm²
Lunghezza del cavo	0,4 m

Collegamento elettrico	In parallelo
Protezione Idroskud®	Sì
Protez. inversione polarità	Sì
Protezione picchi tensione	Sì

Fotometria

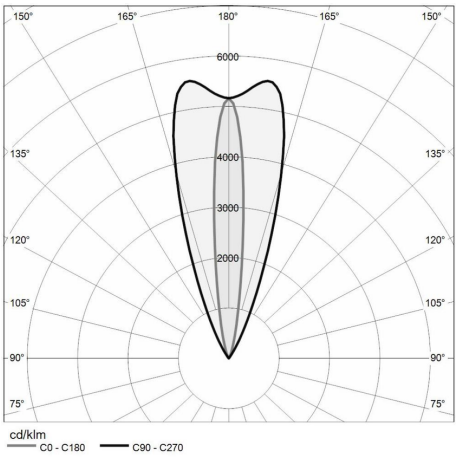

Disegno tecnico

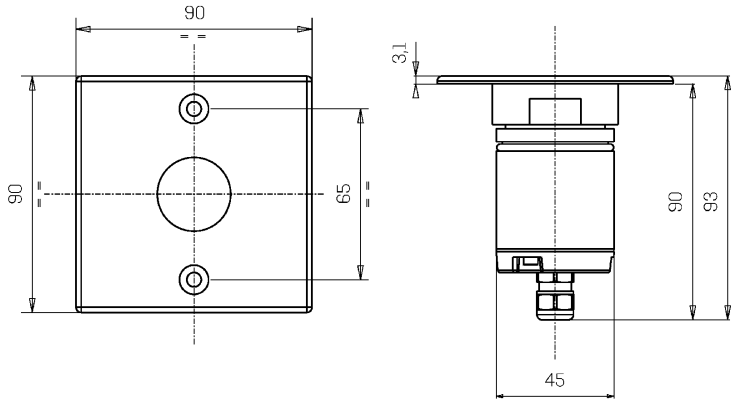

Accessori

CONTROCASSA CARRABILE

Controcassa carrabile OCEANO 3

Cod: CEAZZZ009

ALIMENTATORE NON DIMMERABILE

Alimentatore DC 24V 14,4W IP67 ON/OFF

Cod: MID0019

ALIMENTATORE NON DIMMERABILE

Alimentatore DC 24V 36W IP67 ON/OFF

Cod: MID0020

ALIMENTATORE DIMMERABILE

Alimentatore 220/240 50/60Hz 24V 24W IP67 DALI

Cod: MID0021