OCEANO 5

OCEANO 5 1W AL 25° 2700K 24V 10M

Cod: **CEA12CCM000M00**

Sistema di protezione IdroSkud®
- protezione inversione polarità
- protezione dai picchi di tensione
- protezione da infiltrazioni di umidità

Classe di protezione III
Progettato per essere alimentato con un alimentatore a bassissima tensione (SELV)

IP 66
Protetto da ondate, 100 litri al minuto

IP 68
Protetto da immersione continua fino a 3 metri

IK 09
Protetto da un impatto di 10 J

Alte temperature
Progettato per resistere a temperature fino a +50 C

C5 - Molto alto
livello di resistenza alla corrosione ISO 9223

Garanzia Mizar
5 anni di garanzia

Descrizione tecnica

Proiettore adatto agli ambienti esterni (IP66/IP68) con range di temperatura di esercizio: -20°C / +50°C. Per offrire la massima versatilità di applicazione il corpo può essere in alluminio o acciaio; la staffa, in acciaio per entrambi i modelli, permette di regolare l'inclinazione dell'apparecchio. La sorgente luminosa è costituita da un singolo chip power Led da 1W alimentato a 24V in tensione costante con driver integrato. Il flusso luminoso lo rende ideale per illuminare dettagli architettonici, piante da giardino o giochi d'acqua, grazie ai diversi angoli di emissione. La sorgente è arretrata per un maggior comfort visivo. Indice di resa cromatica CRI > 90. Oceano è dotato di sistema IdroSkud® per la protezione dei componenti elettronici da picchi di tensione, inversione di polarità e infiltrazioni di acqua. È previsto l'accessorio per l'installazione nel terreno (picchetto). Il prodotto deve essere abbinato ad un alimentatore per garantirne il funzionamento. L'alimentatore deve essere ordinato a parte. La quantità di apparecchi che possono essere collegati ad un singolo alimentatore, varia in base al tipo di installazione. Spetta all'installatore verificare la possibile caduta di tensione, valutando la distanza tra prodotto e alimentatore.

MIZAR è un marchio di REER SPA
Via Carcano 32 - 10153 - Torino, Italia
Tel: +39 011 9969833 - Mail: info@mizar.it - www.mizar.it

Dati illuminotecnici

Tipo di sorgente	singolo chip power LED
CCT	2700K
CRI	> 90
MacAdam (SDCM)	2
Flusso sorgente (lm)	126
Flusso apparecchio (lm)	64
Tipo di emissione	Media
Angolo ottica	25°

Rischio fotobiologico	RG0
ULR	0.00%
BUG Rating	B0 U0 G0
CIE Flux Code	83 93 98 100 100
Durata vita LED	L80 B10 50.000h
Efficienza energetica	Questo contiene una sorgente luminosa di classe di efficienza energetica (EU2019/2015): E

Dati meccanici

Larghezza (mm)	27
Lunghezza (mm)	44
Altezza (mm)	46.5
Peso (g)	52
Grado IP	IP66 / IP68
Grado IK	IK09
Colore finitura	Alluminio / Alluminio
Materiale ghiera	Alluminio anodizzato 20u anticorodal 6082
Materiale corpo	Alluminio anodizzato 20u anticorodal 6082

Materiale viti esterne	Acciaio inox 316L (A4)
Materiale diffussore	Vetro temperato extrachiaro
Spessore diffusore (mm)	4
Classe ISO 9223	C5
Tipologia di ottica	Lente TIR in tecnopolimero
Optional ottico	Nessuno
Temp. operativa massima	+50° C
Temp. operativa minima	-20° C

Dati elettrici

Potenza nominale (W)	1
Alimentazione	Tensione costante - 24V
Alimentatore	Remoto
Classe di isolamento	III
Dimmerabilità	Sì
Tipologia cavo	FR5FOEM7 - AD8 2x0,5 mm²
Lunghezza del cavo	10 m (verificare caduta di tensione)

Collegamento elettrico	In parallelo
Protezione Idroskud®	Sì
Protez. inversione polarità	Sì
Protezione picchi tensione	Sì

Fotometria

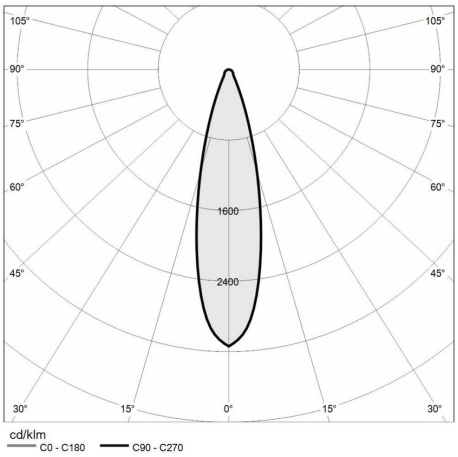

Disegno tecnico

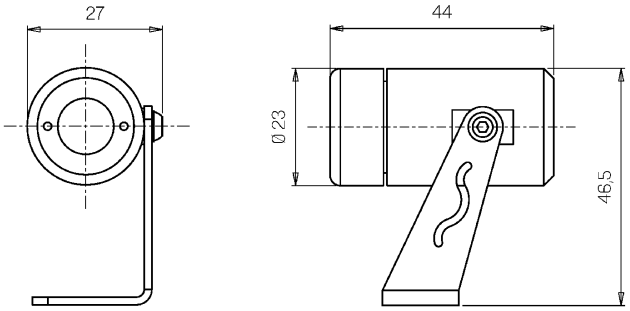

Accessori

PICCHETTO DA TERRENO

Picchetto per proiettore - taglie piccole

Cod: CEAZZZ016

ALIMENTATORE NON DIMMERABILE

Alimentatore DC 24V 14,4W IP67 ON/OFF

Cod: MID0019

ALIMENTATORE NON DIMMERABILE

Alimentatore DC 24V 36W IP67 ON/OFF

Cod: MID0020

ALIMENTATORE DIMMERABILE

Alimentatore 220/240 50/60Hz 24V 24W IP67 DALI

Cod: MID0021