CONTROCASSA STAGNA SLIM

Controcassa stagna slim OCEANO 1

Cod: **CEAZZZ002**

Calpestabile
Apparecchio progettato per resistere ad un carico statico fino a 5 kN

CX - Estremo
livello di resistenza alla corrosione ISO 9223

Garanzia Mizar
5 anni di garanzia

Descrizione tecnica

Controcassa stagna slim OCEANO 1

Dati meccanici

Diametro (mm)	25	Massimo carico statico (kN)	5
Altezza (mm)	87	Calpestabile	Sì
Colore finitura	Nero opaco	Carrabile	No
Materiale corpo	Poliossimetilene (Delrin)		

MIZAR è un marchio di REER SPA
Via Carcano 32 - 10153 - Torino, Italia
Tel: +39 011 9969833 - Mail: info@mizar.it - www.mizar.it
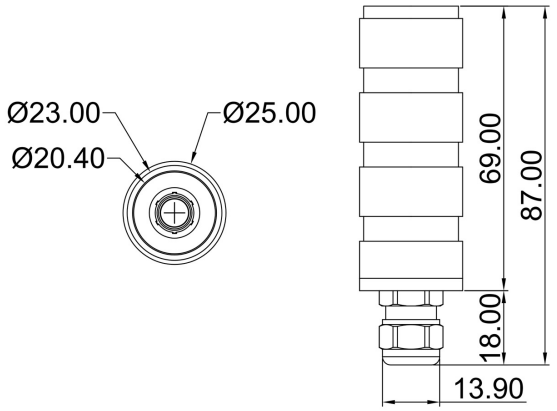
Disegno tecnico