CONTROCASSA DRENANTE

Controcassa drenante OCEANO 3

Cod: **CEAZZZ006**

Calpestabile
Apparecchio progettato per resistere ad un carico statico fino a 5 kN

CX - Estremo
livello di resistenza alla corrosione ISO 9223

Garanzia Mizar
5 anni di garanzia

Descrizione tecnica

Controcassa drenante OCEANO 3

Dati meccanici

Diametro (mm)	110,77	Massimo carico statico (kN)	5
Altezza (mm)	112	Calpestabile	Sì
Colore finitura	Nero lucido	Carrabile	No
Materiale corpo	Nylon rinforzato con fibre di vetro (PA66)		

MIZAR è un marchio di REER SPA
Via Carcano 32 - 10153 - Torino, Italia
Tel: +39 011 9969833 - Mail: info@mizar.it - www.mizar.it
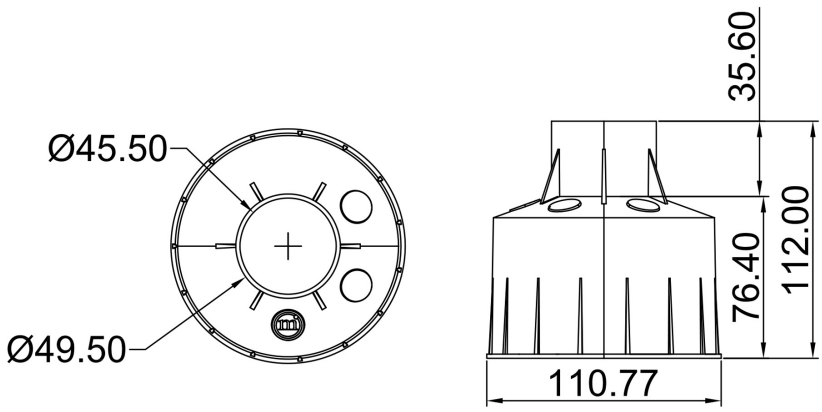
Disegno tecnico