CONTROCASSA CARRABILE

Controcassa carrabile OCEANO 4

Cod: **CEAZZZ013**

Carrabile
Apparecchio progettato per resistere ad un carico statico fino a 20 kN

CX - Estremo
livello di resistenza alla corrosione ISO 9223

Garanzia Mizar
5 anni di garanzia

Descrizione tecnica

Controcassa carrabile OCEANO 4

Dati meccanici

Diametro (mm)	149,97	Massimo carico statico (kN)	20
Altezza (mm)	166,5	Calpestabile	Sì
Colore finitura	Nero lucido	Carrabile	Sì
Materiale corpo	Nylon rinforzato con fibre di vetro (PA66)		

MIZAR è un marchio di REER SPA
Via Carcano 32 - 10153 - Torino, Italia
Tel: +39 011 9969833 - Mail: info@mizar.it - www.mizar.it
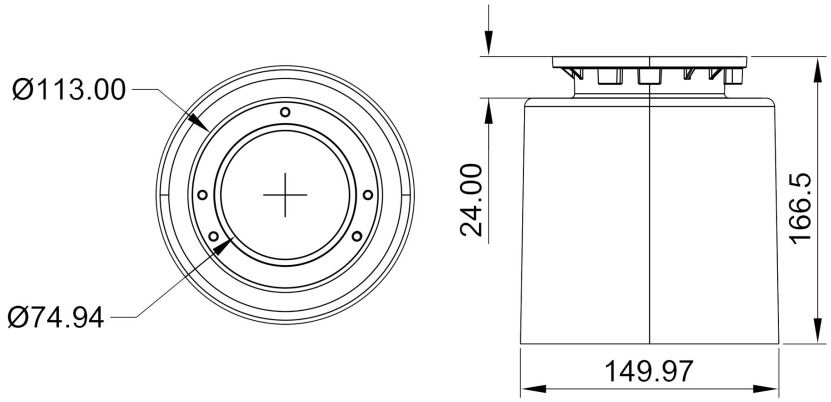
Disegno tecnico