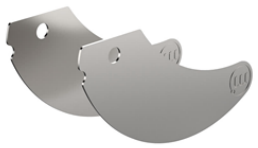

MOLLA PER FISSAGGIO SOFFITTO

Molla per aggancio a soffitto OCEANO 3

Cod: **CEAZZZ018**

CX - Estremo
livello di resistenza alla corrosione ISO 9223

Garanzia Mizar
5 anni di garanzia

Descrizione tecnica

Molla per aggancio a soffitto OCEANO 3

Dati meccanici

Larghezza (mm)	0,5
Lunghezza (mm)	54,5
Altezza (mm)	29,32

Colore finitura	Grigio lucido
Materiale corpo	Acciaio inox AISI 302 crudo

MIZAR è un marchio di REER SPA
Via Carcano 32 - 10153 - Torino, Italia
Tel: +39 011 9969833 - Mail: info@mizar.it - www.mizar.it

Disegno tecnico

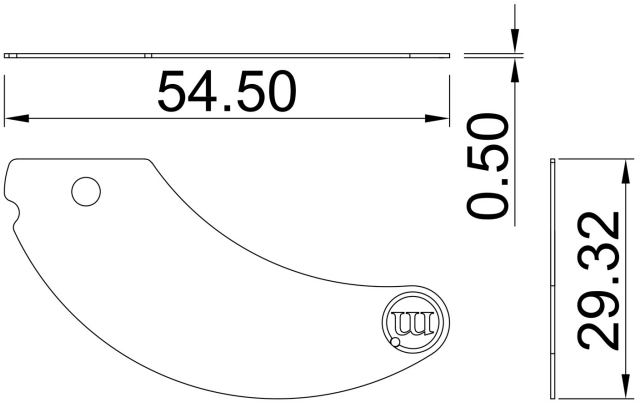

MIZAR è un marchio di REER SPA
Via Carcano 32 - 10153 - Torino, Italia
Tel: +39 011 9969833 - Mail: info@mizar.it - www.mizar.it