KIT TESTATE CARTONGESSO

Kit testate per controcassa cartongesso LINEO

Cod: **LNEZZZ023**

CX - Estremo
livello di resistenza alla corrosione ISO 9223

Garanzia Mizar
5 anni di garanzia

Descrizione tecnica

Kit testate per controcassa cartongesso LINEO

Dati meccanici

Larghezza (mm)	59,9
Lunghezza (mm)	2
Altezza (mm)	78,95

Colore finitura	Nero lucido
Materiale corpo	Policarbonato

MIZAR è un marchio di REER SPA
Via Carcano 32 - 10153 - Torino, Italia
Tel: +39 011 9969833 - Mail: info@mizar.it - www.mizar.it
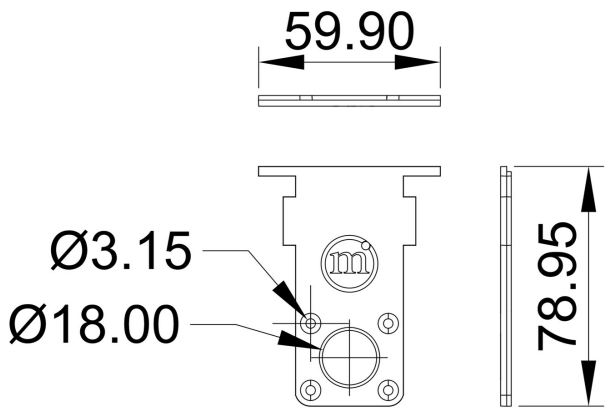
Disegno tecnico