CONTROCASSA DA MURO

Controcassa zincata LUCIS muro

Cod: **LUCZZZ000**

C5 - Molto alto
livello di resistenza alla corrosione ISO 9223

Garanzia Mizar
5 anni di garanzia

Descrizione tecnica

Controcassa zincata LUCIS muro

Dati meccanici

Larghezza (mm)	27,2	Materiale corpo	Acciaio zincato
Lunghezza (mm)	72	Calpestabile	No
Altezza (mm)	67,2	Carrabile	No
Colore finitura	Grigio lucido		

MIZAR è un marchio di REER SPA
Via Carcano 32 - 10153 - Torino, Italia
Tel: +39 011 9969833 - Mail: info@mizar.it - www.mizar.it
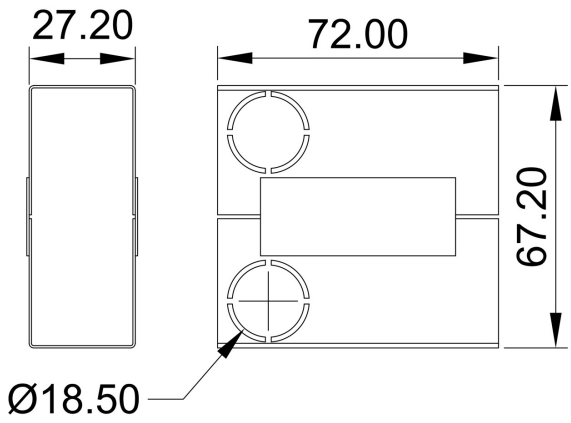
Disegno tecnico