ALIMENTATORE NON DIMMERABILE

ALIMENTATORE DC 5-44V 700MA 30W MAX

Cod: **MID0022**

IP 20
Protetto contro corpi solidi di dimensioni superiori a 12 mm

Classe di protezione II
Prodotto in doppio isolamento elettrico

Alte temperature
Progettato per resistere a temperature fino a +50 C

Descrizione tecnica

Marca: TCI - Modello: PRO FLAT 30/700 cod. 127118 - Alimentatore DC 5-44V 700mA 30W max

Dati meccanici

Larghezza (mm)	43.5
Lunghezza (mm)	146.5
Altezza (mm)	22

Grado IP	IP 20
Temp. operativa massima	+50° C
Temp. operativa minima	-20° C

Dati elettrici

Potenza nominale (W)	30
Alimentazione	220/240 V 50/60 Hz
Dimmerabilità	No

MIZAR è un marchio di REER SPA
Via Carcano 32 - 10153 - Torino, Italia
Tel: +39 011 9969833 - Mail: info@mizar.it - www.mizar.it
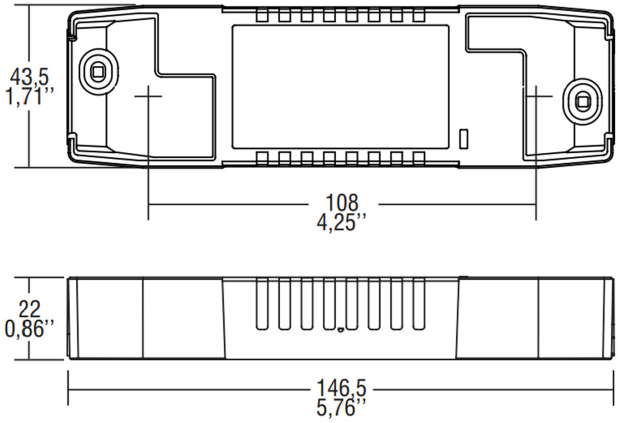
Disegno tecnico