CENTRALINA RGBW

Centralina WT5 5-canali RGBW PWM/WiFi

Cod: **MID0023**

IP 20
Protetto contro corpi solidi di dimensioni superiori a 12 mm

Classe di protezione III
Progettato per essere alimentato con un alimentatore a bassissima tensione (SELV)

Alte temperature
Progettato per resistere a temperature fino a +50 C

Descrizione tecnica

Marca: SKYDANCE - Modello: ETSK-WT5 - Centralina WT5 5-canali RGBW PWM/WiFi

Dati meccanici

Larghezza (mm)	38	Grado IP	IP 20
Lunghezza (mm)	114	Temp. operativa massima	+50° C
Altezza (mm)	20	Temp. operativa minima	-20° C

Dati elettrici

Alimentazione	24V

MIZAR è un marchio di REER SPA
Via Carcano 32 - 10153 - Torino, Italia
Tel: +39 011 9969833 - Mail: info@mizar.it - www.mizar.it
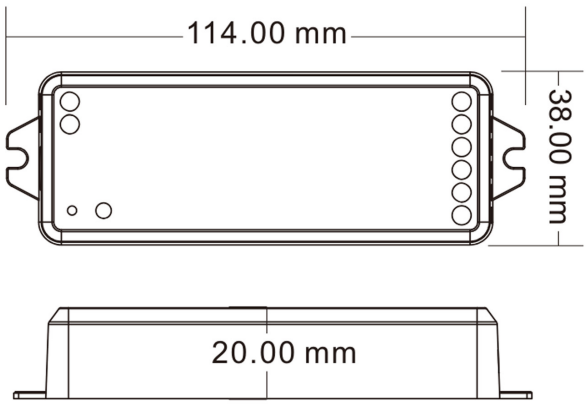
Disegno tecnico