ALIMENTATORE NON DIMMERABILE

Alimentatore DC 24V 70W 2,9A IP67

Cod: **MID0028**

IP 67
Protetto da immersione temporanea (30 minuti) fino a 1 metro

Classe di protezione II
Prodotto in doppio isolamento elettrico

Alte temperature
Progettato per resistere a temperature fino a +50 C

Descrizione tecnica

Marca: TCI - Modello: DC 70W 24V ST2 cod. 122479 - Alimentatore DC 24V 70W 2,9A IP67

Dati meccanici

Larghezza (mm)	65,5	Grado IP	IP 67
Lunghezza (mm)	235	Temp. operativa massima	+50° C
Altezza (mm)	51	Temp. operativa minima	-20° C

Dati elettrici

Potenza nominale (W)	70
Alimentazione	220/240 V 50/60 Hz
Dimmerabilità	No

MIZAR è un marchio di REER SPA
Via Carcano 32 - 10153 - Torino, Italia
Tel: +39 011 9969833 - Mail: info@mizar.it - www.mizar.it
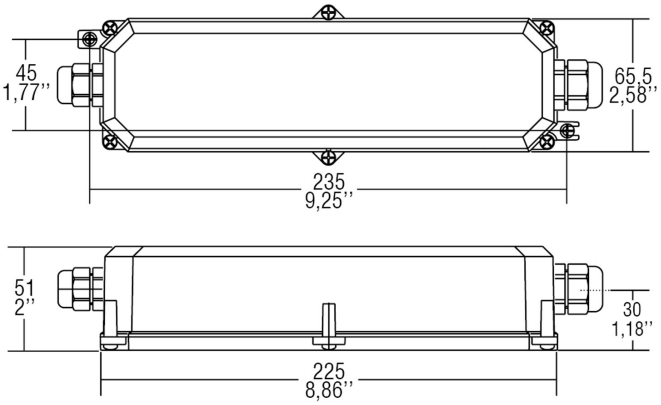
Disegno tecnico