ALIMENTATORE NON DIMMERABILE

Alimentatore DC 24V 150W 6,25A IP67

Cod: **MID0029**

IP 67
Protetto da immersione temporanea (30 minuti) fino a 1 metro

Classe di protezione II
Prodotto in doppio isolamento elettrico

Alte temperature
Progettato per resistere a temperature fino a +50 C

Descrizione tecnica

Marca: TCI - Modello: TCI DC 150W 24V ST2 cod.122511 - Alimentatore DC 24V 150W 6,25A IP67

Dati meccanici

Larghezza (mm)	65,5
Lunghezza (mm)	235
Altezza (mm)	51

Grado IP	IP 67
Temp. operativa massima	+50° C
Temp. operativa minima	-20° C

Dati elettrici

Potenza nominale (W)	150
Alimentazione	220/240 V 50/60 Hz
Dimmerabilità	No

MIZAR è un marchio di REER SPA
Via Carcano 32 - 10153 - Torino, Italia
Tel: +39 011 9969833 - Mail: info@mizar.it - www.mizar.it
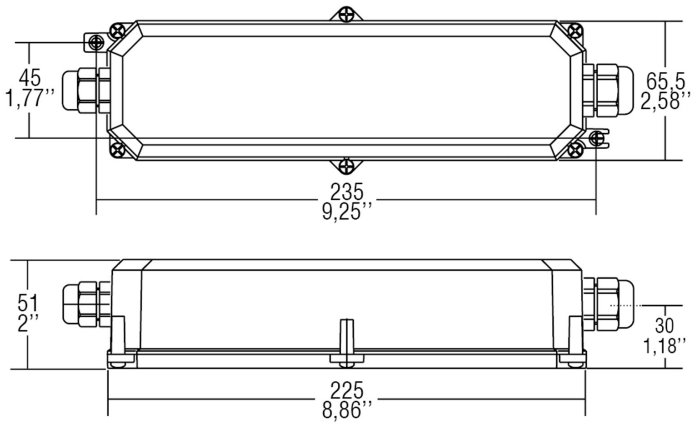
Disegno tecnico