# CONTROCASSA DRENANTE

## Controcassa drenante VITRUM 3

Cod: **VITZZZ002**

**Calpestabile**
Apparecchio progettato per resistere ad un carico statico fino a 5 kN

**CX - Estremo**
livello di resistenza alla corrosione ISO 9223

**Garanzia Mizar**
5 anni di garanzia

## Descrizione tecnica

Controcassa drenante VITRUM 3

## Dati meccanici

| | | | |
|---|---|---|---|
| Diametro (mm) | 140,05 | Massimo carico statico (kN) | 5 |
| Altezza (mm) | 157,8 | Calpestabile | Sì |
| Colore finitura | Nero lucido | Carrabile | No |
| Materiale corpo | ABS | | |

MIZAR è un marchio di REER SPA
Via Carcano 32 - 10153 - Torino, Italia
Tel: +39 011 9969833 - Mail: info@mizar.it - www.mizar.it
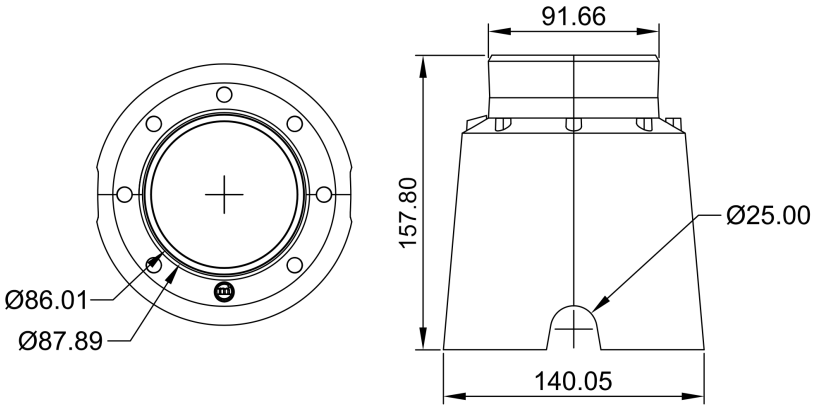
## Disegno tecnico