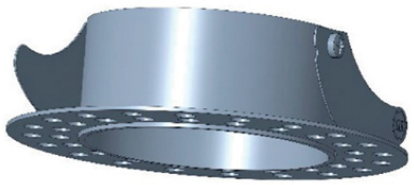

ANELLO PER CARTONGESSO

Anello per cartongesso VITRUM 2

Cod: **VITZZZ007**

CX - Estremo
livello di resistenza alla corrosione
ISO 9223

Garanzia Mizar
5 anni di garanzia

Descrizione tecnica

Anello per cartongesso VITRUM 2

Dati meccanici

Colore finitura	Grigio lucido	Materiale corpo	Acciaio zincato

MIZAR è un marchio di REER SPA
Via Carcano 32 - 10153 - Torino, Italia
Tel: +39 011 9969833 - Mail: info@mizar.it - www.mizar.it
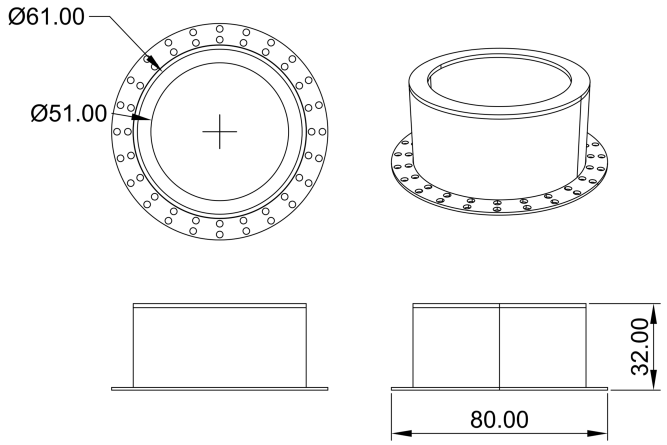
Disegno tecnico