KIT ESTRAZIONE

Ventosa per VITRUM 2

Cod: **VITZZZ010**

Garanzia Mizar
5 anni di garanzia

Descrizione tecnica

Ventosa per VITRUM 2

Dati meccanici

Diametro (mm)	45	Colore finitura	Trasparente
Altezza (mm)	33,64	Materiale corpo	PVC

MIZAR è un marchio di REER SPA
Via Carcano 32 - 10153 - Torino, Italia
Tel: +39 011 9969833 - Mail: info@mizar.it - www.mizar.it
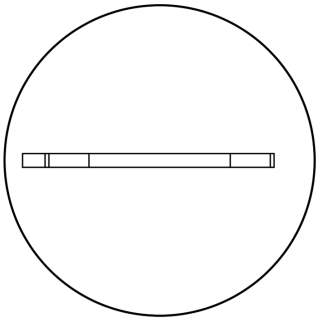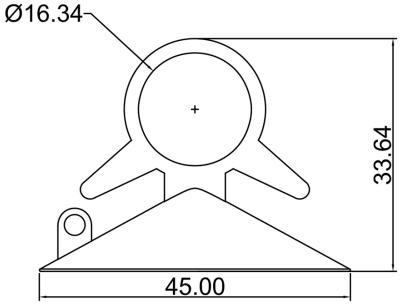
Disegno tecnico